１．はじめに

携帯型電子ルーペのテレルーペ TL-100（以下「本製品」）をお選びいただきありがとうございます。
本取扱説明書は、本製品の特徴と操作について説明しております。ご使用の前に、必ず本取扱説明書を、お読みください。
また、いつでも参照するために、本取扱説明書を、お手元に保管しておいてください。

２．ご注意

※ここに示した注意事項は安全に関する内容を記載しています。
お使いになる前によくお読みのうえ、正しくお使いください。

●本製品を極端な気温や湿度の変化がある環境では使用しないでください。水濡れを避けてください。
●本製品をストーブ・パネルヒーターの近く、または日光の直接あたる場所に置かないでください。故障の原因になるおそれがあります。
●本製品は大切にご使用ください。
乱暴な使用は、内部部品などの故障の原因になります。ケーブルを無理に挿し込まないでください。
●本製品を分解しないでください。修理が必要な場合には、お近くの販売店またはアメディアまでご連絡ください。
●どの箇所も開けないでください。開けた場合には、保証が無効になります。
●洗浄剤または研磨剤は、本製品を故障させるので、使用しないでください。またカメラのレンズに直接触らないようにしてください。
●同梱されている AC アダプタをご使用ください。
●本製品を強くたたいたり振動させたり抑えたり落としたりしないでください。
●本製品を 10 度以下や 40 度以上または多湿な場所での保管、使用は避けてください。
●本取扱説明書に従わない本製品の使用の場合には、保証は無効になります。

３．パッケージの内容

本製品パッケージには次のものが入っています。
1）テレルーペ本体
2）AC アダプタ
3）テレビ接続用ケーブル
4）取扱説明書（本書）兼 保証書
5）キャリングケース
6）クリーナークロス
7）ストラップ

パッケージに入っていないものがあれば、
販売店または、アメディアまでご連絡ください。

４．各部の名称と動作・使い方

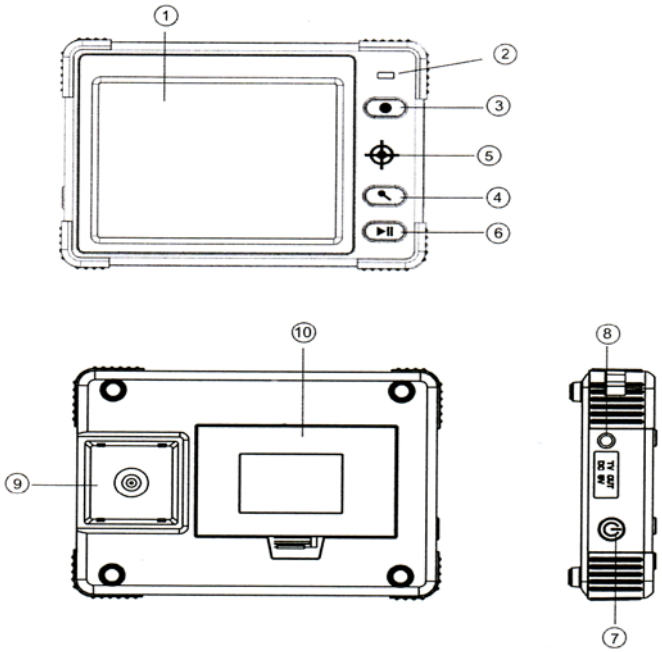

① 3.5 インチディスプレイ

② 充電ランプ

③ 色変更ボタン
キーを押すごとにカラー表示、白背景に黒、黒背景に白、黒背景に黄色、青背景に黄色、白背景に青、黄色背景に青、の順に切り替わります。

④ 倍率変更
キーを押すごとに倍率が高くなります。5 倍、6 倍、7 倍、10 倍の順に切り替わります。

⑤ カメラ位置
この表示部分の下にカメラがあります。

⑥ 画像固定ボタン
見ている画像を一時固定できます。もう一度押すと拡大に戻ります。

⑦ 電源ボタン
短く押すと電源が入ります。もう一度短く押すと電源が切れます。

⑧ ビデオ端子兼充電端子
：テレビにつなぐ時
付属のテレビ接続用ケーブルを差し込み、外部画面に出力できます。テレビ側は黄色のビデオ端子につなぎます。ケーブルから Y 字に枝分かれしている黒い端子は、充電器用端子です。テレビにつないだままでも充電器を利用し充電できます。

＊テレビ接続時、本機画面は消灯します。

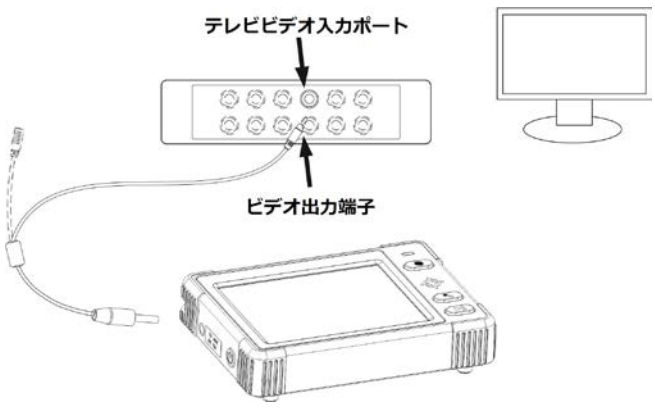

：充電する時
この端子は本製品を充電するときに使用する接続口でもあります。AC アダプタに接続し、コンセントに差し込みます。充電中は充電ランプが点灯します。

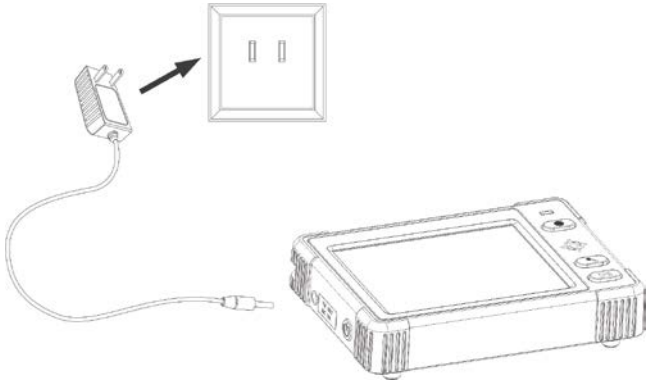

充電時間はバッテリーが空の状態から、最大で約 6 時間です。連続使用で約 3 時間動作します。
＊初めて使用する際は充電をしてください。

⑨ カメラ

⑩ バッテリー部分
爪を引っ掛け、蓋を開けるとバッテリー交換できます。
＊バッテリーの充電具合は画面上に 3 段階で表示されます。Low Battery!　と赤文字で表示されると充電の必要があります。

※自動電源 OFF
約 20 分間、操作しないと自動的に電源が切れます。

５．仕様

拡大率	5 倍、6 倍、7 倍、10 倍
液晶	3.5 インチ TFT
色表示	7 パターン
静止画像	可能
バッテリー	リチウム
連続使用時間	約 3 時間
充電時間	約 6 時間
本体サイズ	109×79×25mm （幅×奥行×高さ）
重量	130g（バッテリー含む）
使用環境条件	気温：10 度～40 度 湿度：70%以下（ただし結露のないこと）

６．保証について

保証期間は 1 年間です。故障の際は、お求めになった販売店もしくは株式会社アメディアまでご連絡ください。

保証書
・製品名　テレルーペ TL-100
・保証期間　　年　　月　　日から 1 年間
・ご住所
・お名前
・電話番号
・販売店名

テレルーペ TL-100　取扱説明書
2015 年 9 月版
株式会社アメディア
〒176-0011　東京都練馬区豊玉上 1-15-6
第 10 秋山ビル 1 階
電話：03-6915-8597　　FAX　：03-3994-7177
http://www.amedia.co.jp/

記載された仕様、デザインなどは予告なしに変更することがあります。

テレルーペ
TL-100
取扱説明書兼保証書